# Datenerfassungsblatt Mieterstrom

**Auswahlblatt zum Messkonzept mit Mieterstrom**

Energieversorgung Südbaar

☐ Messkonzept Nr. 1 Mieterstrom

Eine Sammelschiene

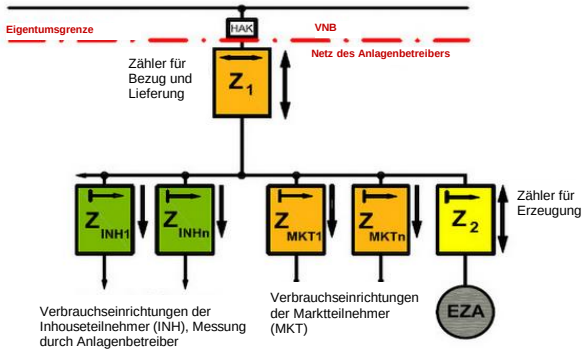


☐ Messkonzept Nr. 2 Mieterstrom

Zwei Sammelschienen

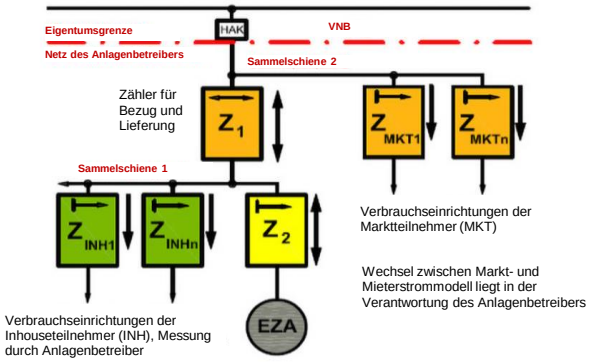


☐ Messkonzept Nr. 3 Mieterstrom

Eine Sammelschiene, verschiedene Erzeugungen

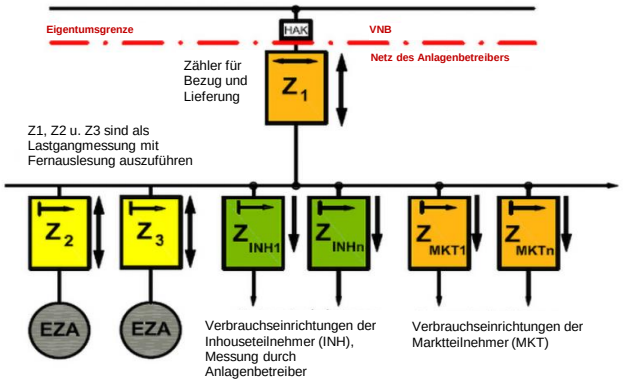


☐ Messkonzept Nr. 4 Mieterstrom

Marktteilnehmer auf eigener Sammelschiene

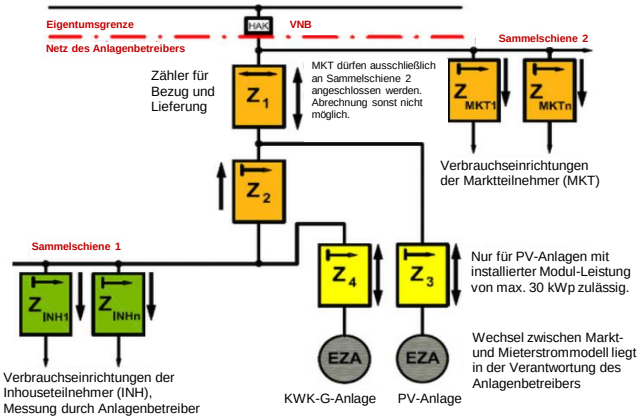


☐ Messkonzept Nr. 5 Mieterstrom

PV-Eigenverbrauch und Belieferung eines Dritten mit EEG-Förderung
Mieterstrom - begrenzt auf 2 WE

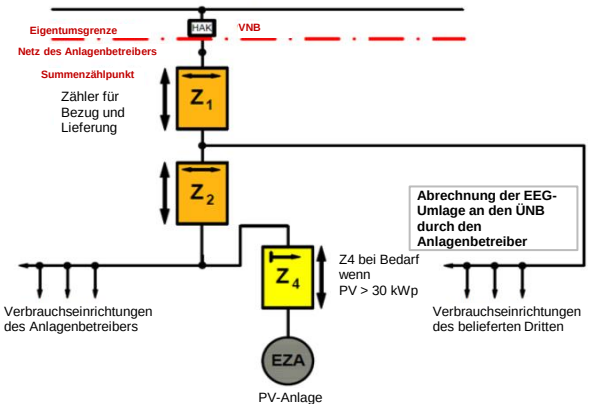


**Bitte zutreffendes Konzept ankreuzen.**
(Diese Angaben gelten nur im Zusammhang mit einer unterschriebenen Anmeldung zum Netzanschluss)

**Angaben der Erzeugungsanlage:**

_____

Anlagenstandort: Straße, Flst.Nr., Ort

Legende:

- Z — MSB-Zähler für Bezug (und ggf. Einspelsung)
- Z — Zähler Inhouse-versorgung/ Mieterstrom
- Z — MSB-Erzeugungs-zähler
- EZA — Erzeugungs-anlage